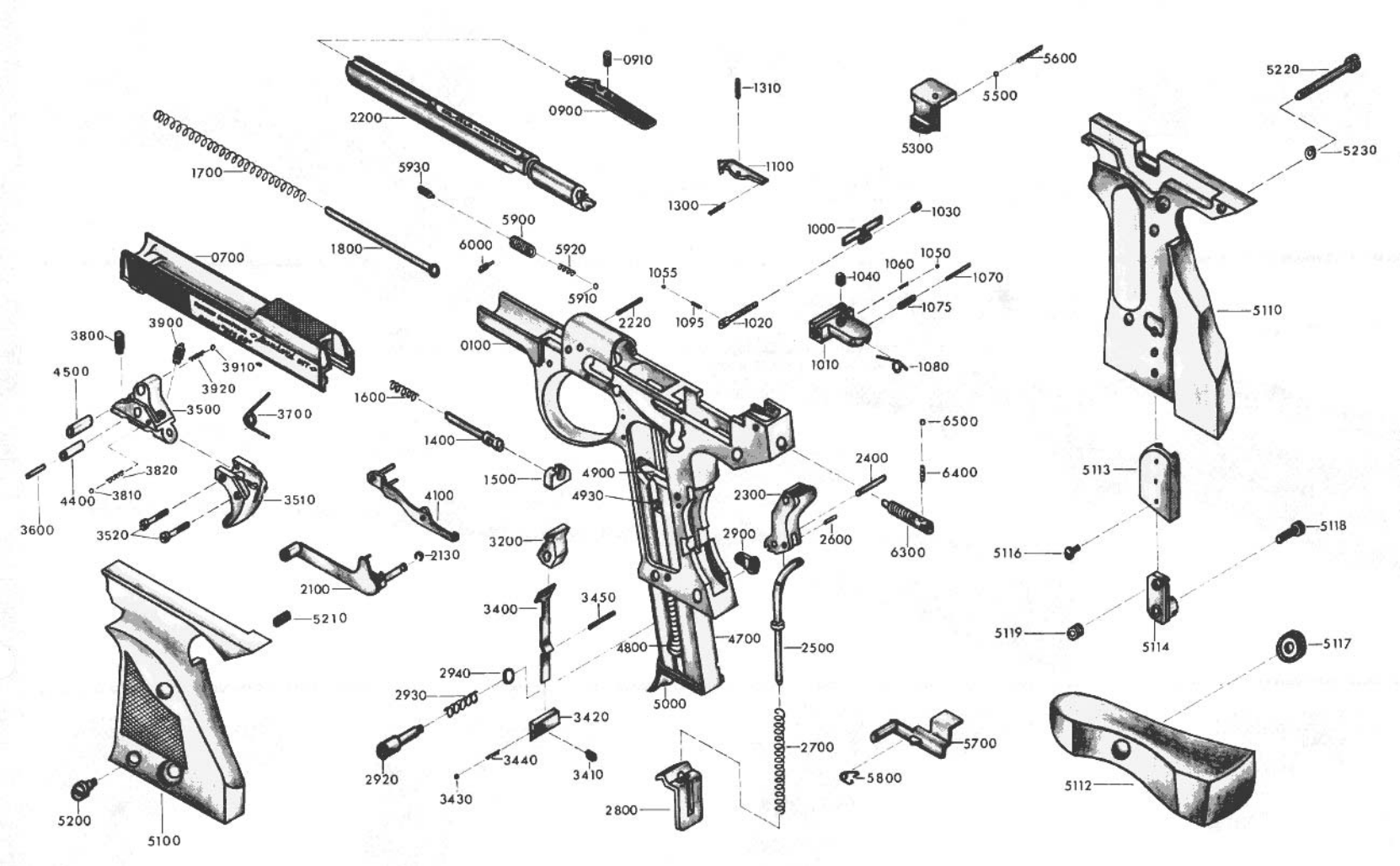
0910
0900
2200
1310
1100
1300
5600
5500
5300
5220
5230
1700
5930
5900
6000
5920
5910
1800
0700
1000
1030
1050
1060
1040
1070
1055
1095
1020
1075
1010
1080
2220
0100
5110
3800
3900
3910
3920
4500
3500
3700
1600
1400
1500
6500
6400
2400
4900
4930
2300
2600
6300
5113
3820
3810
4400
3600
3520
3510
4100
3200
2900
2130
2100
5116
5118
5210
3400
3450
4800
4700
2500
5119
5114
5117
2940
2930
5000
3420
2700
5700
2920
3440
3410
5800
5112
3430
2800
5200
5100