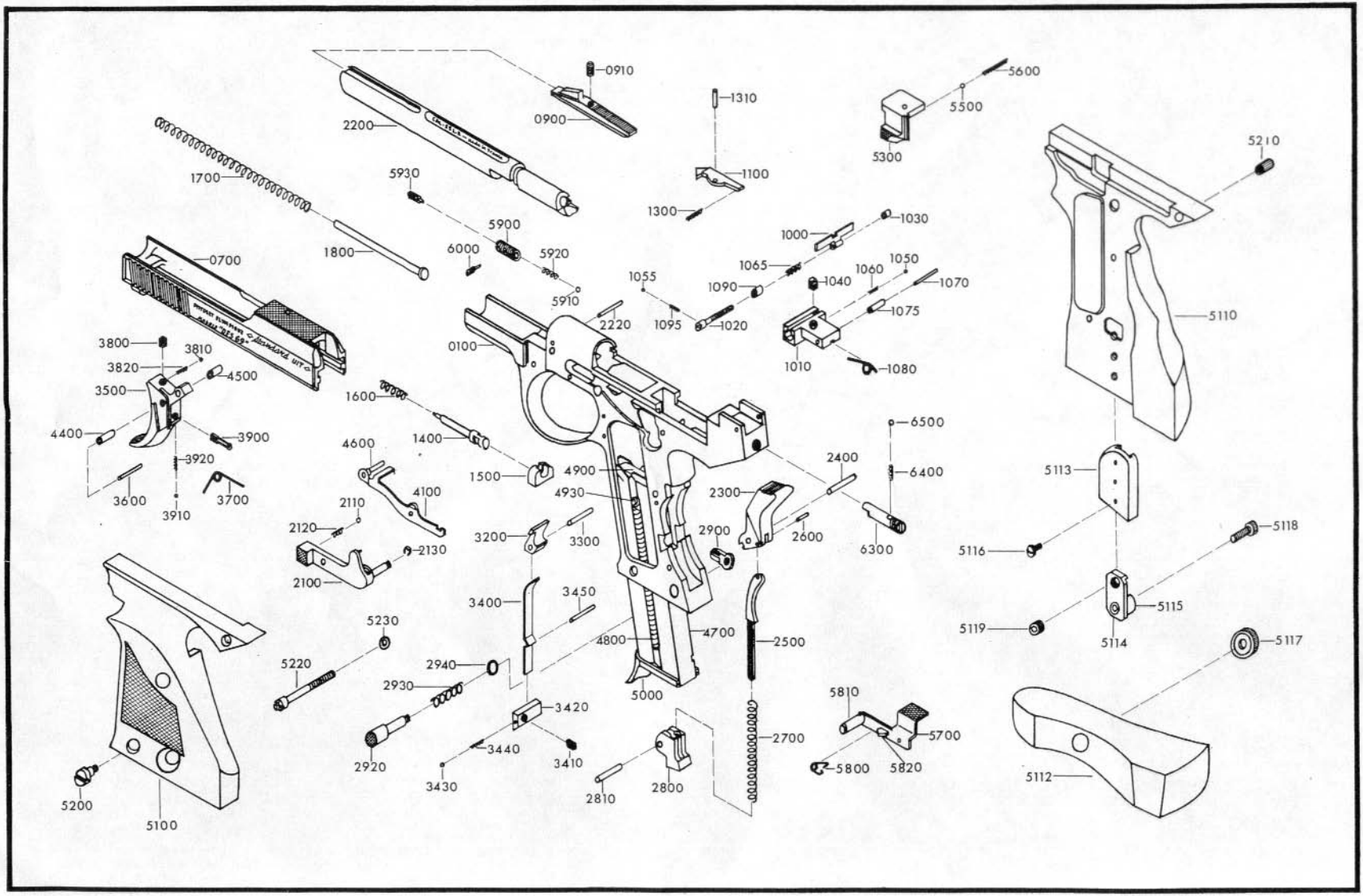
0910
0900
2200
1310
1100
1300
5600
5500
5300
5210
1700
5930
5900
6000
5920
5910
1800
0700
1000
1030
1065
1050
1060
1055
1090
1040
1070
1095
1020
1075
2220
0100
1010
1080
5110
3800
3810
3820
4500
3500
1600
4400
3900
1400
6500
4600
3920
1500
4900
2400
6400
5113
4930
4100
2300
3600
3910
3700
2110
2120
3200
3300
2900
2600
6300
5118
2130
5116
2100
3400
3450
5115
5230
4800
4700
2500
5119
5114
5117
5220
2940
2930
5000
5810
3420
2700
5700
3440
3410
5800
5820
2920
3430
2810
2800
5112
5200
5100